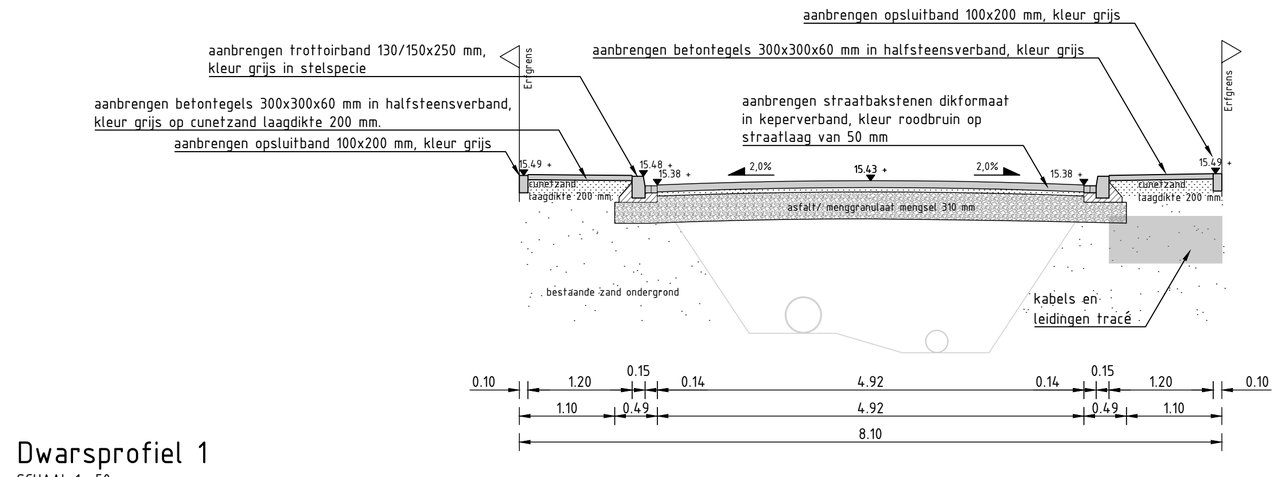

Dwarsprofiel 1
SCHAAL 1 : 50

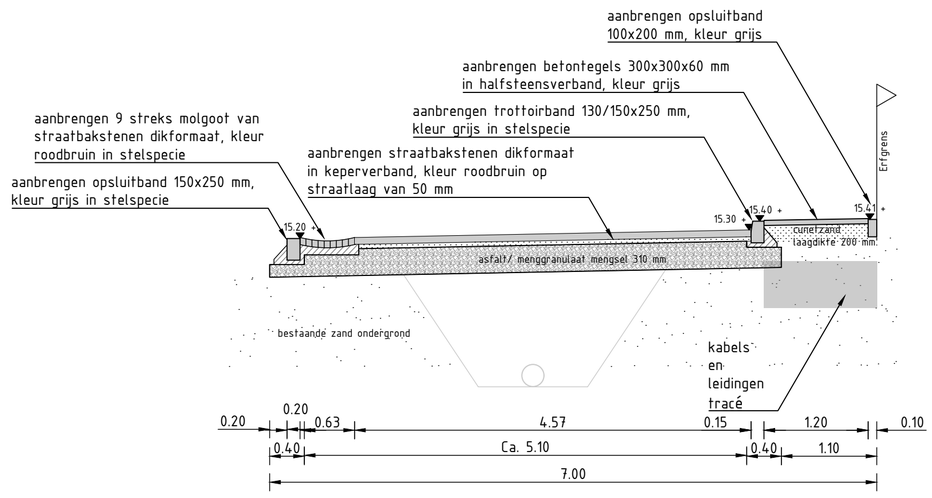

Dwarsprofiel 2
SCHAAL 1 : 50

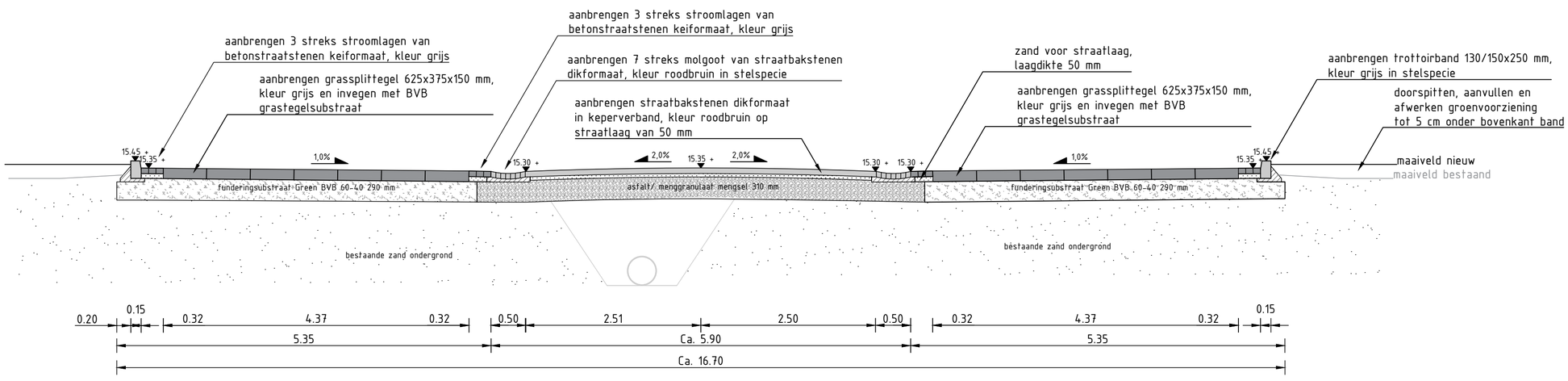

Dwarsprofiel 3
SCHAAL 1 : 50

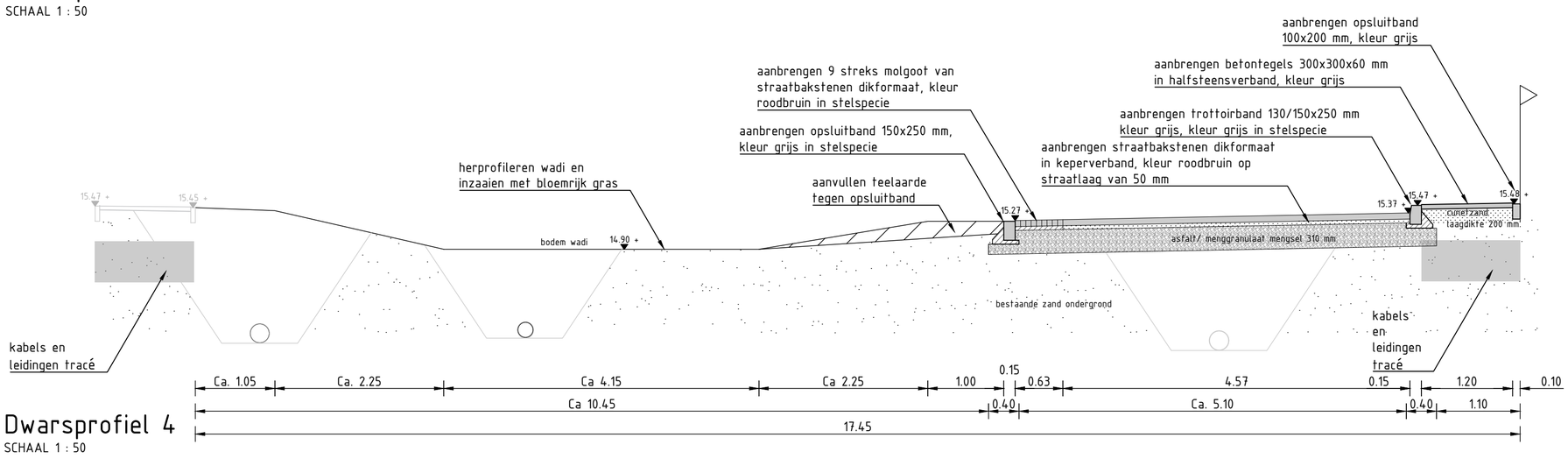

Dwarsprofiel 4
SCHAAL 1 : 50

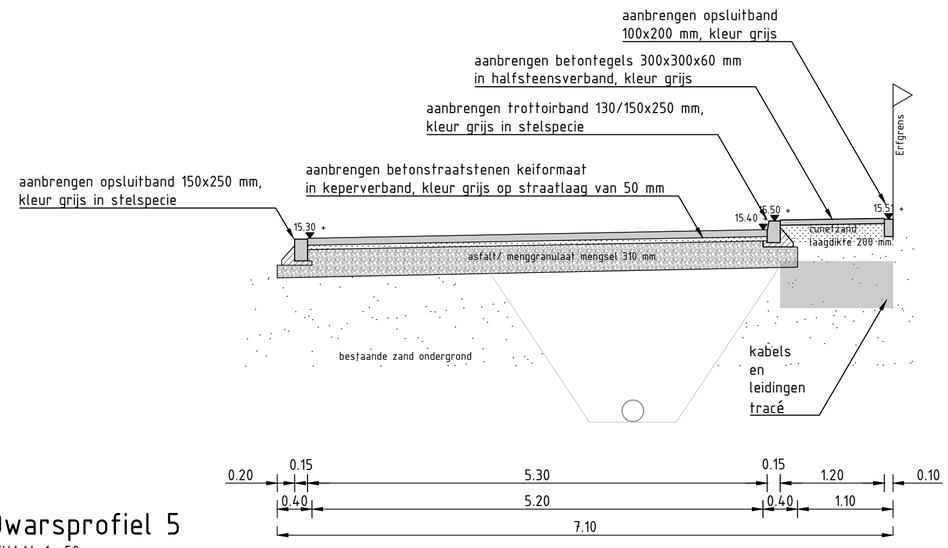

Dwarsprofiel 5
SCHAAL 1 : 50

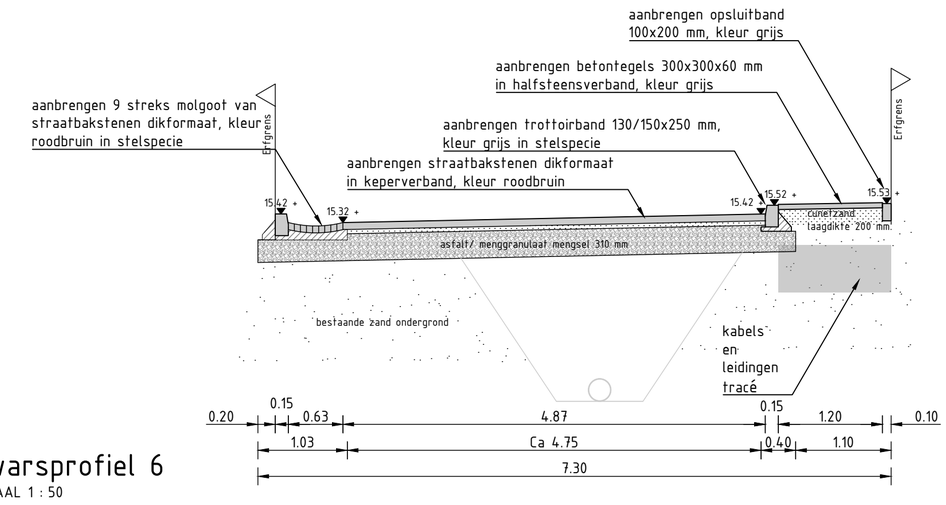

Dwarsprofiel 6
SCHAAL 1 : 50

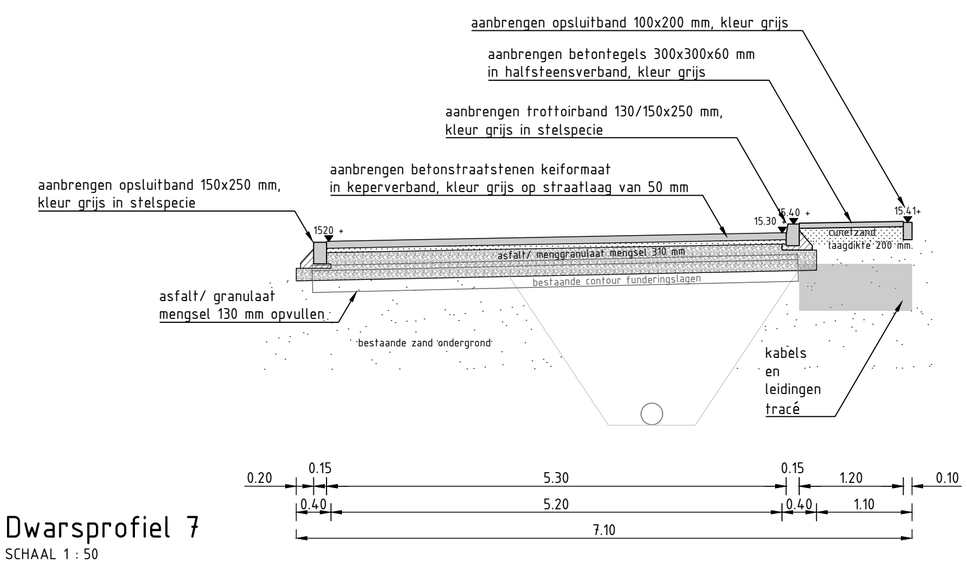

Dwarsprofiel 7
SCHAAL 1 : 50

anaconinfra
CIVIELTECHNISCH PROJECTBUREAU
Korenbree 34a,
7271 LH Borculo
0545 - 272 275
info@anacon-infra.nl
www.anacon-infra.nl

Opdrachtgever: Gemeente Hof van Twente

Project: WRM De Marke III fase 2

Onderdeel: Bovengrondse inrichting - Doorsneden

Bestek:	Bladen:	Schaal:	Versie:	Projectnr:
HVT 60-00	6 - 7	1 : 200	2	HVT 60-00
Fasering:	**Status:**	**Tekenaar:**	**Intern:**	**Vrijgegeven:**
Bestek	Concept	E. Blankenberg	J. Tuinte	17-01-2024
Bestek	Definitief	D. Lalleman	J. Tuinte	12-04-2024

Afgedrukt op: vrijdag 12 april 2024 17:46:38
Locatie: c:\users\dissl\anacon-infra\hvt 60-00 - wrm de marke iii - documenten\03 werkdocs\tekening\05 bestek\01 verharding\hvt 60-00 - woonrijp de marke 3 fase 2.dwg
ISO Full Bleed A1 (594.00 X 841.00 MM)